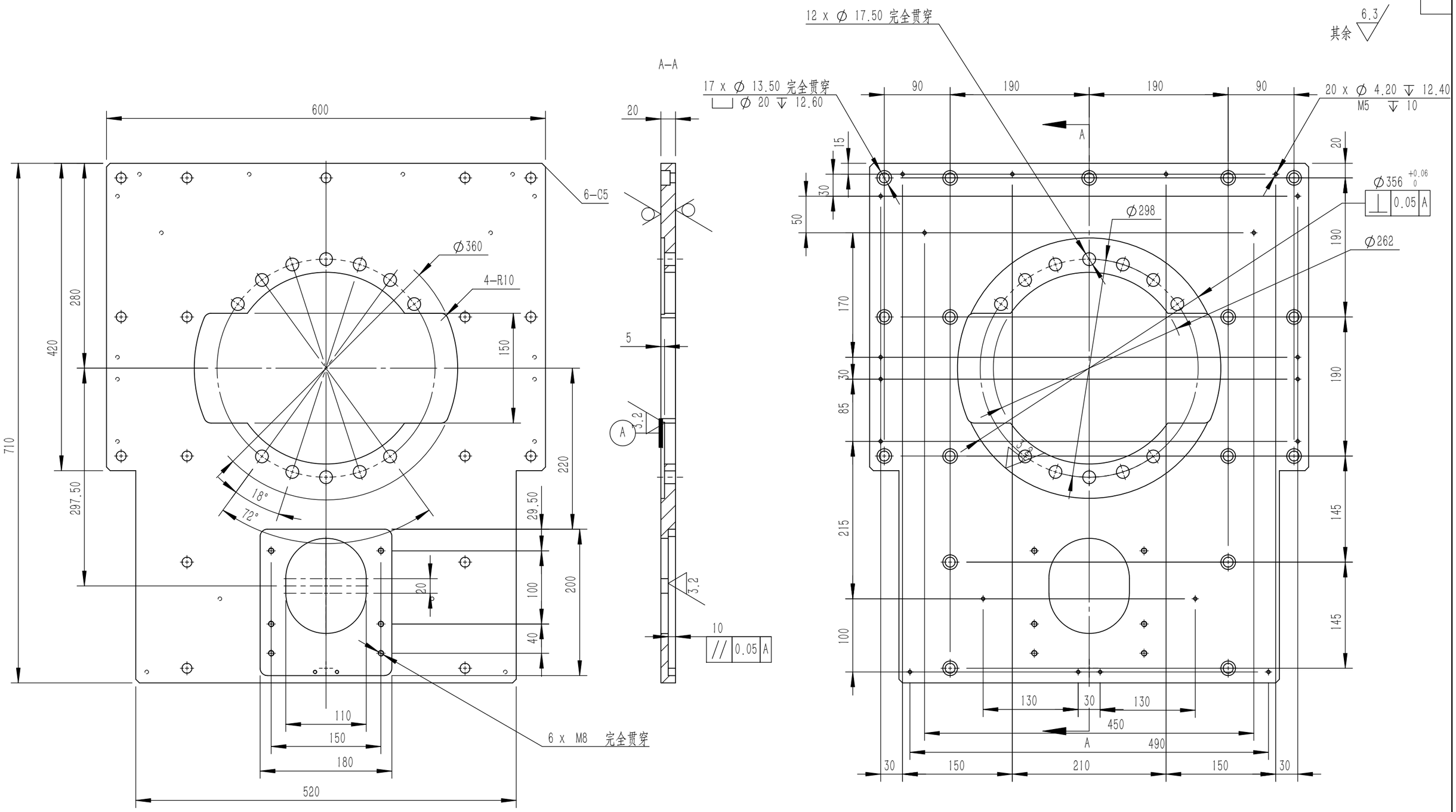

技术要求

1. 去除毛刺，锐角倒钝。
2. 表面镀锌处理。

IEVATO 一唯	绘图：程龙昌	设计日期：2026/7/7	
	审核：	打印日期：2026/7/24	
材料：Q235	重量： Kg	单位：mm	
项目：	面积： m^2	A3	页 1 / 1
图号（名称）：YWSD-2026-03-01-01=001 固定安装板			比 例：1:5